产品编号	SZ-HS-14-XXX-1

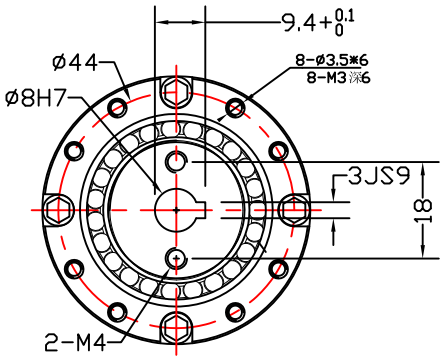

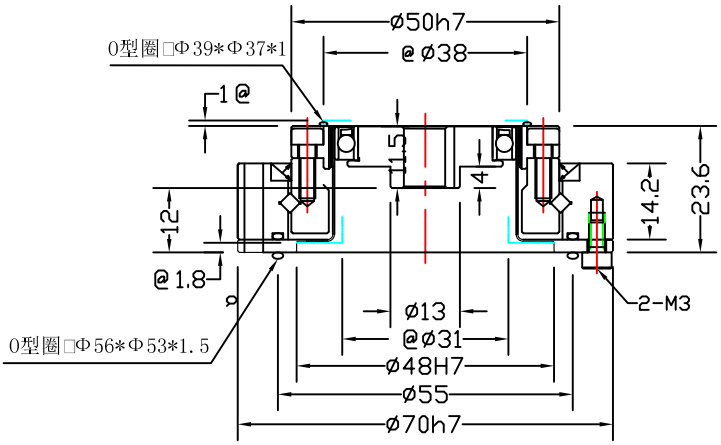

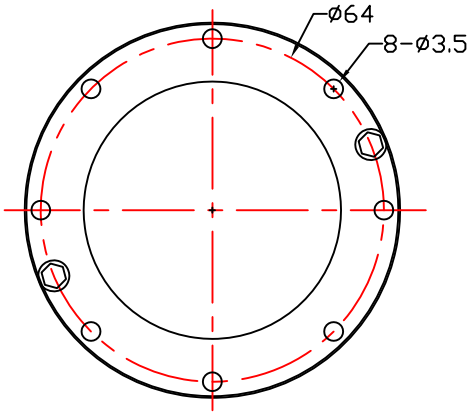

注:@最小避空尺寸

重量: 0.38Kg